THE 8

COUPÉ

BAYERISCHE MOTOREN WERKE

1

全新BMW 8系列雙門跑車

2

設計與特色

22 願景
24 外觀設計
26 內裝設計
28 BMW M8 GTE性能表現
30 BMW M850i xDrive性能表現

3

創新和科技

願景 34
智慧駕駛輔助科技 36
智慧互聯駕駛服務 38
舒適性與機能性 40

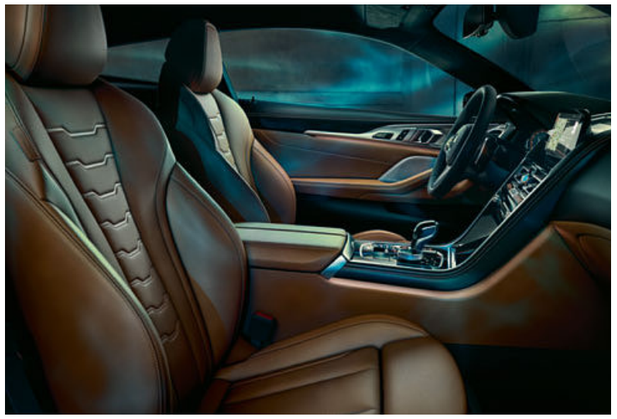

4

配備

44 願景
46 BMW Individual
48 外觀車色
50 內裝顏色
54 技術數據

數位探索:
全新BMW BROCHURES APP。

更多內容，更多駕乘樂趣：BMW brochures app提供您全新數位內容與BMW互動體驗。立即下載BMW brochures app到您的智慧型手機或平板電腦上，探索BMW的全新風貌。

讓我們來談談勇氣，以及此刻我們為什麼如此需要它。

勇氣不僅獨樹一格，也可以顛覆想法。
大膽提問，能撼動、也能喚醒他人。
我們需要的正是無畏、勇敢的聲音。

每一個人都需要，
那些擁有新的思維與樂觀態度，
勇於追夢，絕不妥協的領先者。

我們相信他們，
還有智慧的菁英份子、前衛人士。
他們拒絕停滯、絕不保守。
勇氣只會帶領我們看向前方。
驅動我們邁向創新、明日、未來，
成就更高一層的卓越。

這便是全新豪華定義無畏的、自信的誕生目的。
就算從來沒有人妄想過。

BAYERISCHE MOTOREN WERKE

每一天我們都能感受到進步、未來。然後這一切卻又似曾相識。偶爾，它能為我們帶來驚喜，與真實的觸動。

M BI 8494

力量是可以量化的：加以塑造，便能現形。

追求快樂、尋找愛、慶祝成功、面對失敗、
全力以赴、達到卓越、近乎完美。

本手冊所載之引進車型、配備項目依本地市場導入計劃而定。如欲更加了解標準配備內容，請洽詢您鄰近的BMW經銷商。

這是一個屬於速度、屬於每一毫秒的時代。
除非能超越時間，一旦錯過，即流逝。

追隨前人的軌跡，只能到前人已至之處。
是時候，開創自己的道路。

您的目的地可能是終點線、一個地方、一個人、
或是道路本身。有時，只有在抵達後才能知曉。

2

豪華必須能牽動情感。

找尋完美的現代感：BMW集團首席設計師Adrian van Hooydonk解讀此級距中最獨特的車款的全新外貌

全新8系列雙門跑車是Bayerische Motoren Werke全新打造的車系。您心目中的當代豪華該是什麼模樣?

我們無意影響顧客對於豪華的主觀看法，但希望能打造出吸引他們目光、充滿多樣性的產品。世人對於豪華的看法不盡相同。但一個日漸顯著的共通概念便是：越來越強烈的個人風格。這也成為當今世界最有價值的一個概念。

如何將對於完美與細膩的期望在車輛上實現?

在這個移動迅速的世界，我們花費在各式交通方式的時間越來越多。現在的車就像是裝了輪子的房間。人們都希望在車上能享有完全的舒適感。不管是您手握的方向盤、包圍著你的各項配備，用料均必須完美，且不可有任何突兀的線條或元素在視覺上產生衝突。車輛的內裝，必須像是日常的生活空間一樣。一切都講求最高品質。

外觀設計的最大挑戰為何?

必須以務實的方式向外界展現其豪華的一面。而最適合這觀點的辭彙便是：洗鍊。我們的設計團隊橫跨全球四個地點有超過700名成員，團隊中有著一種鼓勵彼此不斷在想法上相互較勁的氛圍，藉以激發出一個又一個創新的設計理念。所有設計均必須能引發強烈的情感共鳴，同時更必須擁有最高品質與耐用性。讓人們能感到在車上的每個時刻都充滿意義與美感。因此，我們創造出一個豪華的概念系統、一個車型系列。多元的外貌：同時是現代化的轎車、優雅而充滿運動風格的雙門跑車，但也是一部高度豪華的車款。

在全新的設計中，有一個顯而易見的共通元素：簡化的線條。您是否會想以更低調的設計來提升整體的豪華感?

當然，如此能讓設計變得更加簡潔、更有現代感也更具感性。整體外觀更面面俱到，更加動感無比。精簡的車身線條突顯出外觀的輪廓設計，令車身顯得更加強而有力、細膩且精實，又不失BMW一脈相承的運動風格。這一切全是因為我們將全部心力灌注在車輛的每一項設計上。作為一輛BMW，從外觀上必須一眼就能讓人看出其本身的特質。尤其是針對大型豪華房車，外觀不僅充滿高辨識度的特色，我們更讓內部充滿讓人感到舒適的所有元素。簡言之，就是一輛讓人感到自由奔放，又如在家一般舒適的BMW。

以生命的形態呈現。

全新BMW 8系列雙門跑車為豪華跑車創立了全新的設計語言，集所有創新設計於一身。

完美的線條。

霸氣的曲線與充滿肌肉感的外貌讓BMW 8系列雙門跑車顯得充滿自信與運動感。BMW設計師成功將車身的線條數量降到極低，藉此將車身的氣勢與存在感提升到最大，成就當代汽車設計的全新樣貌。許多表面線條，如車側導流飾板後方拉高的側邊線條等，都是在汽車設計上前所未見的作法。

採用BMW經典L形設計的寬廣尾燈為全新BMW 8系列雙門跑車勾勒出強壯的肩線。

完美的細節。

車外後視鏡指示燈及具有經典賽車風格的雙拱形車頂，讓全新BMW 8系列雙門跑車充滿和諧的低調豪華，卻成為令任何人都能怦然心動的一輛BMW跑車。

完美的比例。

最高等級BMW跑車的最佳寫照：充滿強烈運動氣質的風格。沉穩、霸氣且蓄勢待發的車身掠過路面。後輪拱曲線帶出低重心與經典的後輪傳動精神。流線的車身線條與輪廓展現出從容不迫的躍進感。

經典再進化。

BMW設計師們以現代化的觀點重新詮釋知名的BMW設計元素，如BMW雙腎型水箱護罩、L形尾燈及後車窗的經典C形倒勾曲線等。前傾的BMW雙腎型水箱護罩宛如鯊魚向前衝刺一般，向經典的BMW賽車如BMW 507及BMW 3.0 CSL致敬。全新BMW 8系列雙門跑車格外精巧且寬闊的尾燈讓肩線與車尾均顯得更加壯碩。

豪華將成為新的運動風格。

全新BMW 8系列雙門跑車的內裝除了令人難以抗拒的豪華氛圍外，也有著獨特的運動風格：高雅的材質與精巧的工藝打造出獨一無二的風貌。同時，全新BMW 8系列雙門跑車的設計更保有徹頭徹尾的動感：內裝採縱向延伸的視覺感讓所有線條均向前突進，同時BMW一貫的駕駛導向設計讓駕駛隨時都能將一切控制掌握於手中。

BMW INDIVIDUAL EXTENDED LEATHER TRIM MERINO TARTUFO搭配醒目的對比縫線，讓座椅同樣可以成為目光的焦點。

在兩個世界之間，毫不妥協：
全新BMW 8系列雙門跑車結合了運動跑格與極緻奢華。

兼具經典跑格與摩登優雅：讓車內散發出獨有的豪華氛圍。包括基本配備、儀錶檯與車門等均採真皮包覆並搭配對比縫線。採用Vernasca真皮、Merino真皮搭配飾條或甚至BMW Individual full leather trim Merino包覆的座椅讓車內更加充滿個人風格。儀錶檯與車門間流線變化的設計元素讓駕駛與乘客能感受到全方位的獨特設計體驗。手工製作的水晶元件 - 排檔桿、啟動 / 停止鈕、iDrive旋鈕及音量控制旋鈕，加強了觸覺與視覺上的感受，讓高雅的內裝更上層樓。

採用獨特鋁質格紋的內裝飾板為內裝增添動感與科技感。

以賽車為靈感的全新BMW 8系列雙門跑車，
所有內裝細節均動感無比。

全新BMW 8系列雙門跑車的內裝，所有線條都從駕駛的視線向前延伸，營造出不受拘束、勇往直前的氛圍。並採用了跑車中常見的寬廣、陡升的中央鞍座設計。所有相關的功能均在此有條理地加以整合，讓駕駛在各種情境下都能完整控制各個功能。此外，架構明確的排列方式則讓高品質的材質輕鬆營造豪華前衛的空間。

同時俱備讓人無法抗拒的豪華氛圍 –
與無與倫比的運動風格。

醒目獨特：頂級水晶中控套件以手工打造，點綴了車內的特定元件。

本手冊所載之引進車型、配備項目依本地市場導入計劃而定。如欲更加了解標準配備內容，請洽詢您鄰近的BMW經銷商。

BMW M8 GTE性能表現

絕不妥協。

敬仰。那是當我看到BMW M8 GTE時的感覺。全新BMW雙腎型水箱護罩、車尾的寬輪距、輪拱與導流設計，以及整體的空力概念，向所有賽道上競爭者展現出其堅決的意志：敬仰。

事實上，一輛專業賽車最重要的元素便是車輛調校與引擎動力。但這些優勢也必須彰顯於外。這樣的概念，讓BMW M8 GTE成為BMW最表裡一致的賽車。而這樣的形象也毫不保留地承繼至量產車型上。修長的引擎蓋及車身比例讓跑車的基因一覽無遺，量產車型的車寬僅較BMW M8 GTE的車寬窄約100公釐。

新型賽車研發往往費時數年。身為駕駛，我也必須參與其中，負責測試、提供回饋。而專家往往懂得注意細節，例如車外後視鏡的形狀，便是以BMW M的設計為基礎，再針對車側的氣流加以改良。我很榮幸能夠在全新BMW M8 GTE開發完成後成為第一位在賽道上駕駛這輛車的人。那是令人感動的時刻，且從一開始就有完美互動。

令人驚豔的性能也毫不保留地移植到量產車型上。你會立即感受到與車輛合而為一的感覺。不再只是坐在車內的駕駛，你就是車子的一部分。一切都高度符合人體工學。包括駕駛座艙的構造、方向盤上的設定裝置等，都展現出一切均以駕駛為導向的核心理念。

在賽道上我能感受到無比的自信，當我需要完全專注，尤其是在利曼大賽這種24小時的賽事，需要專心一致、毫不鬆懈地完成比賽時。隨著時間一點一點過去，圈數一圈一圈增加，你必須撐到最後直到終點。這輛車能在競爭中展現堅強實力，並讓對手只能一直遠望著全新BMW 8系列特別的新設計元素：充滿個性的尾燈線條。

Martin Tomczyk。
深入參與全新BMW M8 GTE開發的賽車手及長程賽事高手。從未有任何一位車手曾比他駕駛全新BMW M8 GTE行駛更多里程。

19吋M款煞車套件即使在最大的負荷下同樣能展現出精準的操控性與最強大的煞車表現。

本手冊所載之引進車型、配備項目依本地市場導入計劃而定。如欲更加了解標準配備內容，請洽詢您鄰近的BMW經銷商。

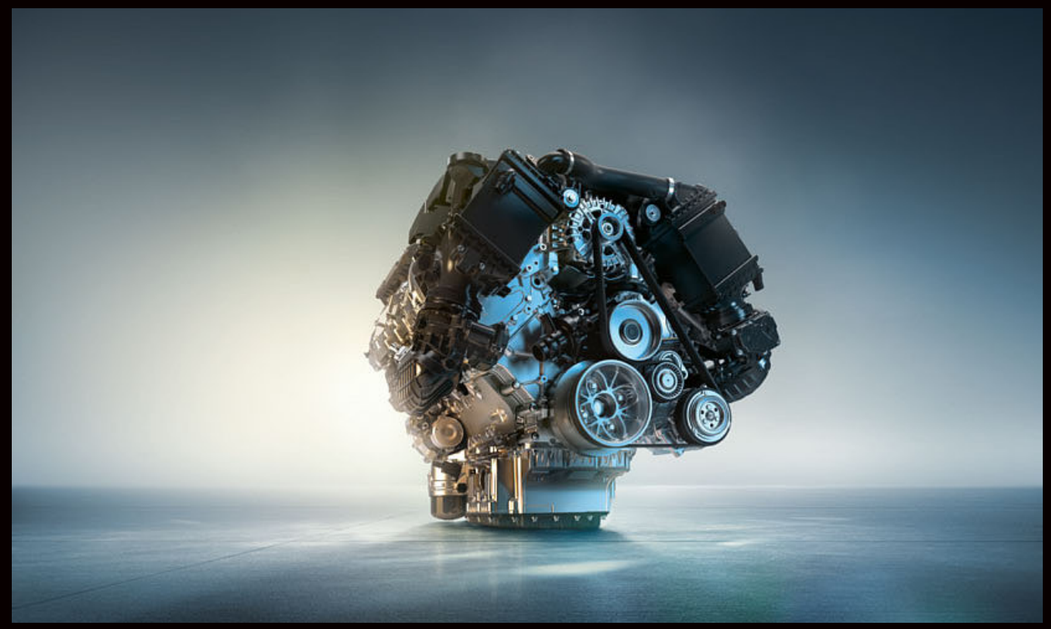

可達350 BAR的高精確度噴射供油、雙可變汽門正時系統與VALVETRONIC汽門揚程可變系統，均在性能與效率等方面創下令人讚嘆的新標準。

追求極限的同時有著在家一般的舒適自在：全新BMW M850i xDRIVE雙門跑車。

只要踩下油門踏板，4.4升的TwinPower Turbo八缸汽油引擎即會全力往道路前方邁進。其出色的引擎動力在以精準的控制挑戰極限時往往讓駕駛血脈賁張：兩具Twin-Scroll渦輪增壓器、具有特殊塗層的汽缸套及一個專門針對極致性能所開發的冷卻套件組，再加上兩具重新配置的冷卻裝置、散熱器及1,000瓦的風扇等，均是賽車等級的配備。M款運動化排氣系統則可讓這具V8引擎的交響樂章更趨激昂，同時只要按個按鈕也可立即讓其轉趨沉穩，端看選擇的駕駛模式而定。

卓越工程：BMW TWIN POWER TURBO V8汽油引擎是BMW M850i xDRIVE的動力核心。

只要踩下油門踏板，4.4升的TWIN POWER TURBO八缸汽油引擎即會全力往道路前方邁進。

來自賽車的創新靈感。追求道路上的高性能表現。

全新BMW M850i xDrive雙門跑車的賽車基因幾乎無所不在。高車體剛性及強化的懸吊讓所有轉向操作均更加直覺。經過特別調校的BMW xDrive智慧型可變四輪傳動系統及有效控制的M款運動化差速器可為加速出彎時提供最大的循跡效果，展現出僅有後輪傳動車型才看的到的靈活性。19吋M款煞車套件即使在最大負荷下同樣能展現出精準的操控性與最強大的煞車表現。採用前後不同尺寸跑車輪胎之車輪可抵抗強大的過彎離心力。整合式主動轉向系統可確保在任何車輛動態下都能展現完美操控與最大車速。全新BMW 8系列雙門跑車提供M款跑車化電子懸吊系統，可視各種路面所需給予最佳支撐與抓地力，並讓駕駛能選擇運動風格或舒適平穩的懸吊系統模式。

530匹
馬力

3.7秒
0-100公里 / 小時

4,395 c.c.
排氣量

750牛頓米
扭力

以滿滿自信在任何車速下突破每個彎道：M款跑車化電子懸吊系統。

M款跑車化電子懸吊系統將靈活的動態與舒適的穩定合而為一。電子防傾桿減少了彎道中的側傾情況，因此可擁有極高的過彎速度。依情境不同可選擇穩定或靈活的駕駛模式，因此，駕駛能夠充份享受操控，並在高速過彎或突然改變方向時體驗到反應靈敏的駕馭感受。

透過M款跑車化電子懸吊系統及新一代的BMW xDRIVE智慧型可變四輪傳動系統，讓全新BMW M850i xDRIVE雙門跑車兼具跑格與舒適。

本手冊所載之引進車型、配備項目依本地市場導入計劃而定。如欲更加了解標準配備內容，請洽詢您鄰近的BMW經銷商。

碳纖維車外後視鏡充滿跑車風格。其設計目的便是為提升全新BMW M850i xDRIVE的空力表現。

Doppia Gobba
雙曲線碳纖維車頂

車外後視鏡
結合空氣力學設計

低車身重心

高進氣效率

一種永不褪色的印象。

全新BMW M850i xDrive不僅速度快，看起來更是犀利無比。一絲不苟、毫不妥協的動感設計，更將所有懷疑一掃而空。Sunset Orange車漆、碳纖維元素部件與M款20吋輕合金輪圈，讓這輛血統純正的跑車總是蠢蠢欲動。

更多碳纖維材質意味著更輕的車身：
M款碳纖維外觀套件及M款碳纖維車頂。

隨處可見的碳纖維細節：專屬的M款碳纖維外觀套件，讓BMW 8系列雙門跑車除了內在本已強悍的車體結構外，更加入了許多碳纖維製成的外觀部件，使其擁有更濃厚的跑車氣息，更加吸引目光。包括後視鏡蓋、進氣口、排氣尾管的裝飾元素、M款尾翼及更加銳利的後下擾流。M款碳纖維車頂也以淋漓盡致的哲學，觸動著希望在每趟旅程中均能體驗極致動感的人們。

一輛不安於停駐、渴望不斷
向前的純正血統跑車。

M款碳纖維車頂以極輕、但高度穩定的材質製成，讓BMW M850i xDRIVE令人充滿腎上腺素的性能表現提升到全新層次。

本手冊所載之引進車型、配備項目依本地市場導入計劃而定。如欲更加了解標準配備內容，請洽詢您鄰近的BMW經銷商。

3

以創新傳達情感。

將想法、理念及知識均發揮到極致，
因此得以開發出創新的科技，
舒適度與效率及性能均全面升級。
然而，這一切並非是純粹展現自身知識、
能力與前衛精神，更重要的是要讓一切感
受更加具體：那就是駕乘的樂趣。
全新BMW 8系列雙門跑車 –
讓科技充滿溫度。

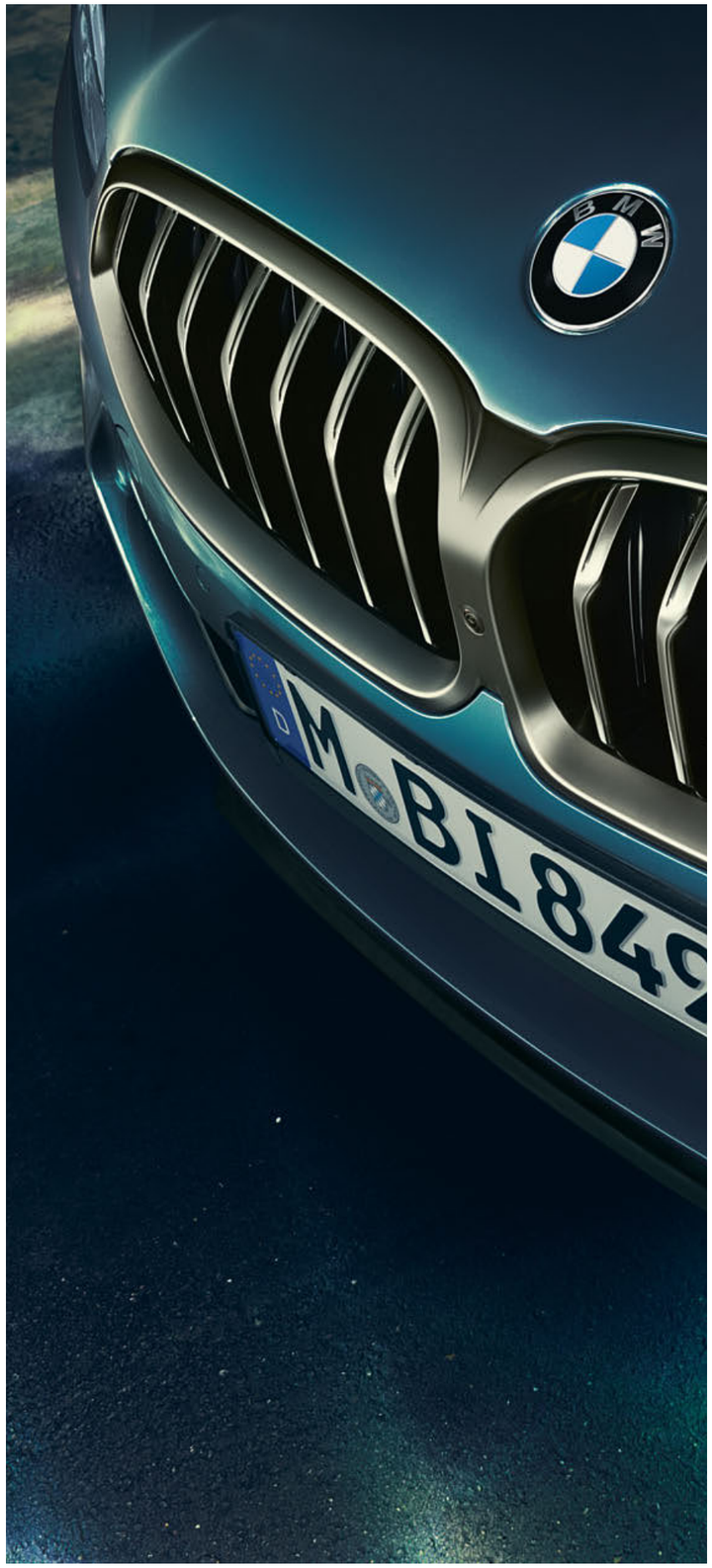

駕駛理念：深思熟慮。

智慧駕駛輔助科技

在邁向未來自動駕駛的路上，創新的BMW Personal CoPilot智慧駕駛輔助科技許多的半自動系統可在單調、緊繃的路況中提供協助。無論是依要求啟動或在背景中提供協助，BMW Personal CoPilot智慧駕駛輔助科技讓全新BMW 8系列雙門跑車的駕駛與停車更加安全、舒適而放鬆。

綜覽全貌：自動停車輔助系統。

自動停車輔助系統，提供輔助線指引的停車輔助，結合360度環景輔助攝影，擁有俯視、環景等視角與遠端3D監控功能，讓停車更加簡單輕鬆。

隨時待命：智慧駕駛輔助科技。

智慧駕駛輔助科技透過主動車道維持輔助、車道偏離警示與車側防撞輔助以及其他安全功能，在許多緊急或一成不變的駕駛情況中提供最大的駕駛舒適度與安全性。

本手冊所載之引進車型、配備項目依本地市場導入計劃而定。如欲更加了解標準配備內容，請洽詢您鄰近的BMW經銷商。

建立新世界。

智慧互聯駕駛服務

車況抬頭顯示器會將行車相關資訊傳送至駕駛的視線範圍內，讓駕駛免於分心低頭查看。

顯而易見：談到連結，全新BMW 8系列雙門跑車也是劃時代的標竿。BMW全數位虛擬座艙含智能衛星導航系統與ID7介面：高解析度的10.25吋中控觸控螢幕及12.3吋虛擬數位儀錶，採用了創新的操作概念，可透過手勢、語音及觸控等直覺的方式操作，並可自訂顯示內容。

創新資訊：BMW全數位虛擬座艙含智能衛星導航系統與創新的操作概念。

創新的BMW全數位虛擬座艙含智能衛星導航系統可將所有資訊條理地顯示在中控觸控螢幕及虛擬數位儀錶中。BMW ID7可個人化設定的直覺操作概念，透過手勢、語音、觸控螢幕及iDrive旋鈕等讓操作更加簡單。透過更強大的控制介面，輕鬆使用所有的數位服務。含有更多內容的車況抬頭顯示器也會直接將資訊顯示在駕駛的視線範圍內，讓駕駛可以專注於路況。

享受完美的旅程：BMW智能衛星導航系統。

結合了創新的操作概念、高畫質螢幕與最新功能的BMW智能衛星導航系統提供了新世代的體驗：動態的地圖顯示給您獨特的導航感受。地址資訊可輕鬆透過iDrive手寫觸控面板、中控觸控螢幕或語音進行輸入。導航系統更是充滿新穎的視覺效果，像是3D顯示及衛星影像，以及以照片呈現的特定景點，同時現在還能在虛擬數位儀錶的中央區域中顯示，讓導航資訊能以嶄新方式呈現。

全新的使用者介面讓操作更加直覺，且可依您個人需求進行調整。

本手冊所載之引進車型、配備項目依本地市場導入計劃而定。如欲更加了解標準配備內容，請洽詢您鄰近的BMW經銷商。

令人驚艷的感受。

舒適性與機能性

全新BMW 8系列雙門跑車的舒適感在您透過智慧Comfort Access免鑰匙系統進入車內開始便將您包圍。動感的環艙氣氛燈以典雅的氛圍歡迎您上車，Bowers & Wilkins鑽石級高傳真音響系統讓您沉浸在水晶般清澈的樂聲中。創新的BMW手機數位鑰匙，透過將手機靠近車輛門把即可上鎖與解鎖車門，進入車內後，更可利用手機啟動車輛。以如此完美的開始，接續全新BMW 8系列雙門跑車無與倫比的動感駕馭體驗。

性能表現的核心：
是您，與極致的駕馭體驗。

視覺饗宴：環艙氣氛燈及照明燈光組。

環艙氣氛燈及照明燈光組為車室內營造出難以比擬的氛圍。數個隱藏的LED光條可閃耀多種色彩。上下車或有來電時，動態的照明效果即可創造出吸引目光的視覺體驗。

完美姿態需要有力支撐：多功能跑車座椅。

運動跑格與豪華質感的最佳詮釋：全新BMW 8系列雙門跑車的多功能跑車座椅可滿足對於跑車坐姿的一切要求。更低的乘坐位置加上升高的肩部區域與整合式頭枕，讓駕駛的乘坐感受充滿信心。電動調整功能則可確保最大的各向支撐。另一方面，雙前座通風座椅確保駕駛隨時都能感受到舒適的溫度，同時醒目的對比縫線、透氣孔也讓整體乘坐體驗延伸出完美視覺感受。

全新的體驗：手機數位鑰匙。

有了手機數位鑰匙，便可將車輛鑰匙儲存在您智慧型手機中的BMW Connected APP內。手機數位鑰匙能透過安全、可靠的NFC讀取裝置進行辨識，將全新BMW 8系列雙門跑車的車門解鎖。您甚至還可同時分享多個手機數位鑰匙，就算人在遠方也能以單純的方式、輕鬆地完成借車工作。

自然的聲音帶來純粹的體驗：
BOWERS & WILKINS鑽石級高傳真音響系統。

包含七具鋁合金Kevlar中音揚聲器、四具鋁合金高音揚聲器、三具鑽石高音揚聲器及兩具採用Rohacell核心的重低音揚聲器。除了一台10聲道的擴大機及可針對各種駕駛情境透過分散式揚聲器控制提供出色音質的麥克風輔助式音量調整功能外，Bowers & Wilkins鑽石級高傳真音響系統更結合了精選的材質與高科技，創造出獨特、高品質的音響體驗。

本手冊所載之引進車型、配備項目依本地市場導入計劃而定。
如欲更加了解標準配備內容，請洽詢您鄰近的BMW經銷商。

4

僅有走在自己的道路，
才能成就自己的目標。

材質－手工製作，精雕細琢且無比獨特。
色彩、表面、輪廓均以獨特的樣貌吸引眾人目光，
毫無保留地滿足、甚至超越所有理想與期待。
細節不再只是細節，
而是早已深融於BMW 8系列雙門跑車的設計語言。

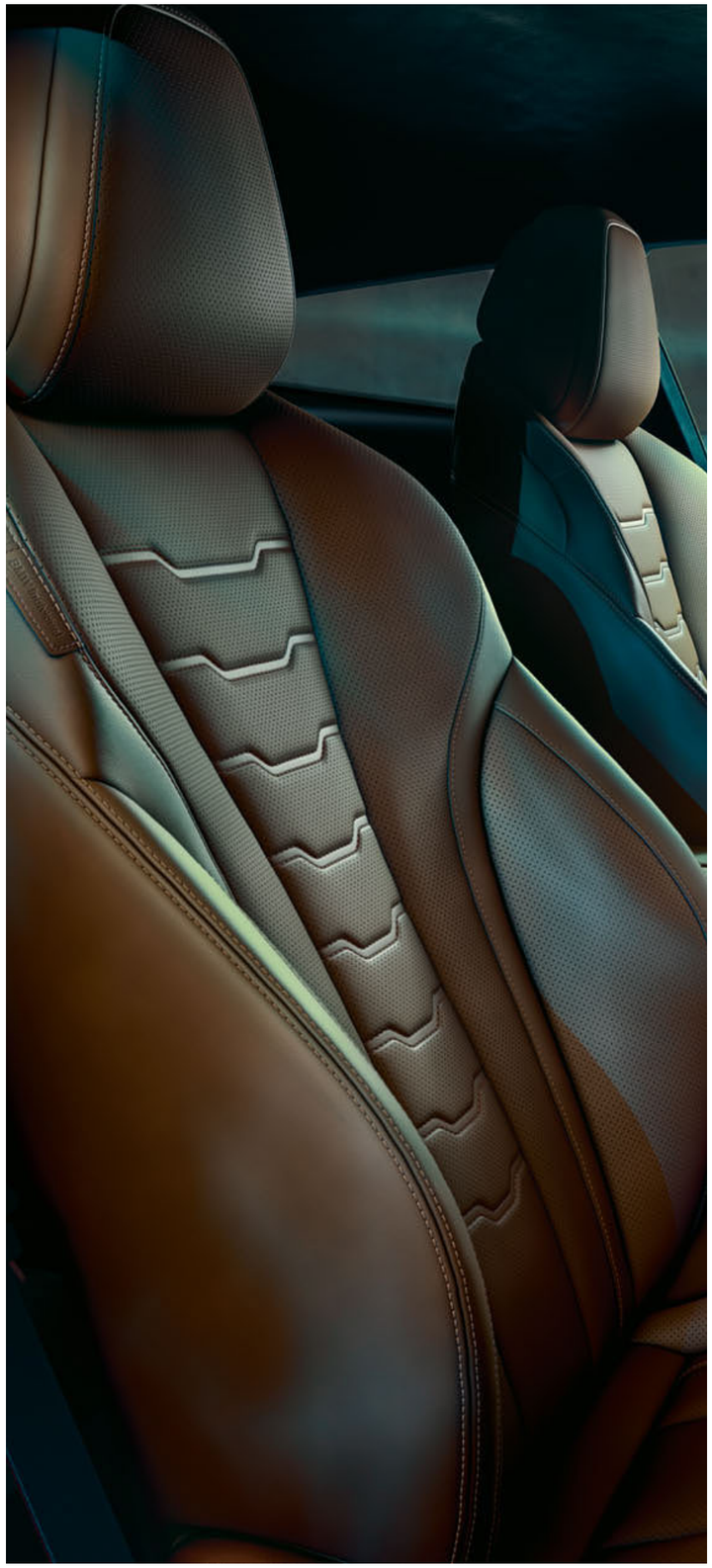

BMW INDIVIDUAL.

顯耀自我風格。

創意任你揮灑：充滿藝術氣息的設計展現出全新BMW 8系列雙門跑車BMW Individual精選、豐富的獨家材質。

精雕細琢成就完美。
全新BMW 8系列雙門跑車 – BMW INDIVIDUAL激盪心靈。

駕駛全新BMW 8系列雙門跑車是一種毫不妥協的追夢過程，BMW Individual則讓獨特更顯出色。您可慢慢挑選最符合您期望的各種精雕細琢之車身與內裝配備，甚至進一步打造出屬於您心目中的全新BMW 8系列雙門跑車 - 理論上，一切皆有可能，這也是為何我們稱之為：BMW Individual。

特殊車漆Pure Metal Silver以明暗對比創造出熔融金屬般的質感。這樣的效果是以極細的鋁質奈米微粒為基底，透過研磨與拋光達到最高的技術精度，再加上第二層連續漆及亮光漆。創造出以豐富色彩與深厚光澤吸引所有目光的車漆。

BMW Individual黑色鋼琴烤漆飾板運用多層的鋼琴鏡面烤漆，反覆拋光直到營造出深邃的光澤，散發出強勁卻高雅的質感。

BMW Individual Merino真皮內裝展現出BMW Individual追求卓越的用心：僅採用表面完美無瑕的高級真皮，並在精細浸染後的製程中不做任何人工壓印或表面處理。

本手冊所載之引進車型、配備項目依本地市場導入計劃而定。如欲更加了解標準配備內容，請洽詢您鄰近的BMW經銷商。

Sheer Driving Pleasure

探索本車型的BMW INDIVIDUAL全系列配備。
下載iOS或ANDROID的BMW CATALOGUES APP。

您喜歡哪種顏色的駕乘樂趣?

外觀車色

Barcelona Blue或Sunset Orange? Sonic SpeedBlue還是Dravite Gray?
全新BMW 8系列雙門跑車風格奔放的各色金屬漆將讓您沉浸在豐富的選擇中。
無論您喜歡何種車漆，它都將結合充滿突破性的設計與永不停止的動感，
完美展現您的個性與風格。

■ **金屬漆** C38 Barcelona Blue – M Sport套件專屬

■ **標準漆** 300 Alpine White

■ **金屬漆** A96 Mineral White

■ **金屬漆** 475 Black Sapphire

■ **金屬漆** C2Y Bluestone[1]

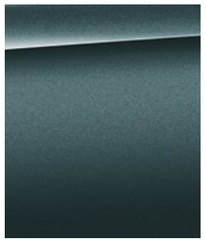

■ **金屬漆** C35 Blue Ridge Mountain[1,2]

■ **金屬漆** C1A Sonic Speed Blue

■ **金屬漆** C1X Sunset Orange

■ **金屬漆** C1X Sunset Orange

M SPORT套件

■ **金屬漆** C38 Barcelona Blue

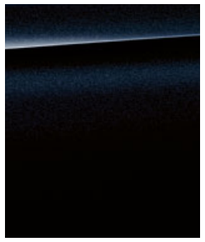

■ **金屬漆** 416 Carbon Black

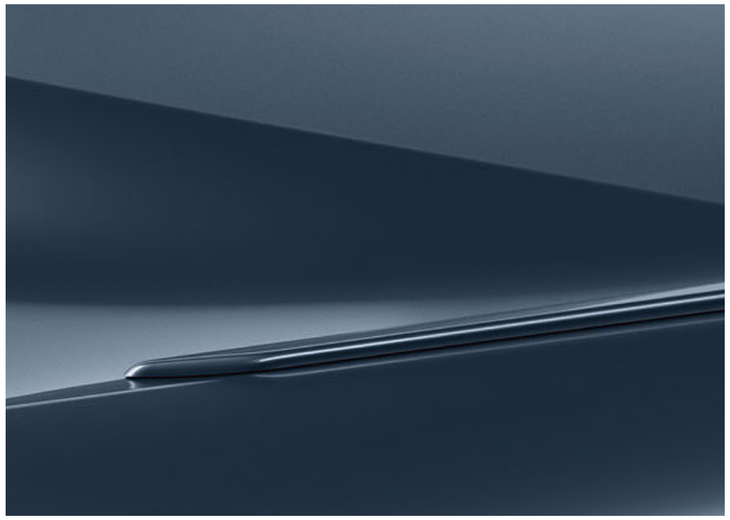

■ **金屬漆** C38 Barcelona Blue

BMW INDIVIDUAL

■ **BMW Individual** C36 Dravite Grey金屬漆

■ **金屬漆** WX1C Aventurine Red II[3]

■ **BMW Individual** C46 Almandine Brown金屬漆[3]

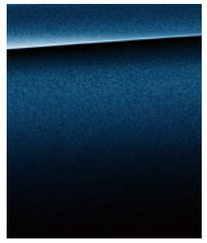

■ **BMW Individual** C3Z Tanzanite Blue II 金屬漆[3]

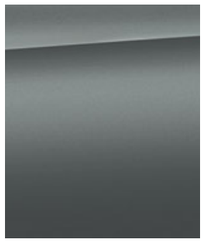

■ **BMW Individual** X1D Frozen Bluestone 金屬漆[4]

■ **BMW Individual** 490 Brilliant White金屬漆[3]

■ **BMW Individual** 490 Pure metal Silver[3]

■ **BMW Individual** 490 Frozen Dark Brown金屬漆[3]

無限的顏色選擇。想要專屬您的車漆嗎?
BMW Individual可為您提供最好的建議。

■ **BMW Individual 490** Frozen Arctic Grey金屬漆[3]

■ **BMW Individual** 490 Frozen Cashmere Silver金屬漆[3]

■ **BMW Individual** 490 Frozen Brilliant White金屬漆[3]

■ **BMW Individual** 490 Frozen Dark Silver金屬漆[3]

[色彩樣本] 上方的色彩樣本提供您為愛車挑選車漆和材質時的初步參考。然而，我們的經驗顯示，印刷的車漆、座椅及內裝飾板顏色並不能確切的呈現原車的色彩樣貌。
請洽詢您的BMW經銷商。他們將會很樂意為您展示並協助您解決任何特殊的需求。

[1] 僅供應840d xDrive。
[2] 2018年11月上市。
[3] 2019年3月開始供應。
[4] 2019年7月上市。

本手冊所載之引進車型、配備項目依本地市場導入計劃而定。
如欲更加了解標準配備內容，請洽詢您鄰近的BMW經銷商。

紳士的座駕。

獨特雙色配置。

BMW INDIVIDUAL黑色鋼琴烤漆飾板增添豪華質感。

無懈可擊的風格遇上賽車跑格的動感，創造出令人驚艷的效果：Tartufo與Black雙色BMW Individual Merino真皮內裝搭配BMW Individual黑色鋼琴烤漆飾板，共同創造出風格獨具的跑車質感。

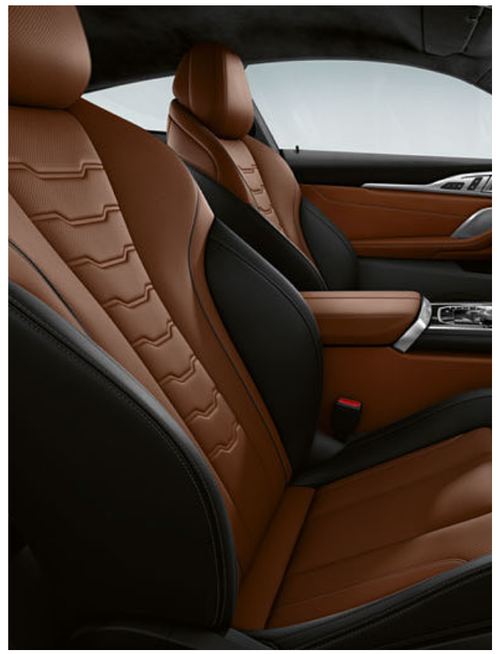

柔軟的BMW INDIVIDUAL EXTENDED LEATHER TRIM MERINO真皮結合TARTUFO與BLACK雙色，打造出強烈對比風格。

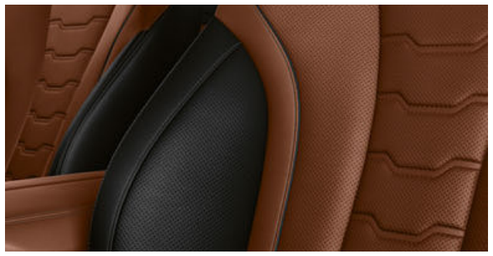

本手冊所載之引進車型、配備項目依本地市場導入計劃而定。
如欲更加了解標準配備內容，請洽詢您鄰近的BMW經銷商。

野性的腎上腺素。

強烈對比、永不妥協

黑色鋼琴烤漆飾板透過精雕細琢打造出的高光澤效果，與座椅色形成強烈對比。

Fiona Red與Black雙色的BMW Individual Merino真皮，令全新BMW 8系列雙門跑車內裝充滿熱血跑格。結合BMW Individual黑色鋼琴烤漆飾板後，毫無疑問地對這輛跑車而言，極限只是開始。

縫線、透氣孔與接縫的搭配造就全新BMW 8系列雙門跑車的獨有氣質。

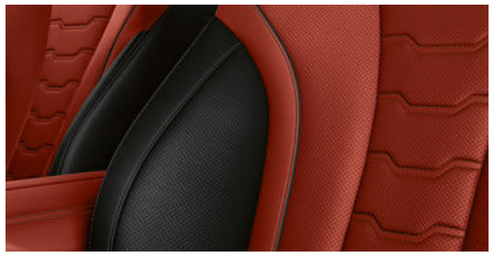

天生高雅，更具豪華。

當IVORY WHITE遇上鋼琴烤漆

無盡的優雅，難以錯認的跑格：BMW Individual Merino Ivory White真皮內裝搭配BMW Individual黑色鋼琴烤漆內裝飾板，以對比色調風格讓每個細節都充滿豪華氛圍。

高質感縫線與BMW INDIVIDUAL MERINO IVORY WHITE真皮座椅形成完美搭配。

特殊的光澤令BMW INDIVIDUAL黑色鋼琴烤漆飾板顯得格外奢華。

本手冊所載之引進車型、配備項目依本地市場導入計劃而定。如欲更加了解標準配備內容，請洽詢您鄰近的BMW經銷商。

技術數據。

		M850i xDRIVE
重量		
淨重（xDrive）[1]	公斤	1965
最大總重（xDrive）	公斤	2395
最大容許載重（xDrive）	公斤	505
行李廂容量	公升	420
引擎[3,4]		
汽缸數 / 每缸汽門數		8/4
排氣量	立方公分	4395
最大馬力 / 引擎轉速	匹馬力 / 每分轉速	530/5500
最大扭力 / 引擎轉速	牛頓米 / 每分轉速	750/1800–4600
動力傳輸		
傳動配置		四輪
標準變速箱（xDrive）		Steptronic運動化八速 手自排變速箱
性能表現		
極速（xDrive）	公里 / 小時	250[2]
0–100公里 / 小時加速（xDrive）	秒	3.7
油耗[3,4] – 全車系引擎皆符合EU6歐盟六期標準		
市區（xDrive）	公升 / 100公里	14.6
郊區（xDrive）	公升 / 100公里	8.0
綜合油耗（xDrive）	公升 / 100公里	10.4
平均二氧化碳排放量（xDrive）	公克 / 公里	238
油箱容量（約）	公升	68
輪圈 / 輪胎		
輪胎規格		245/35 R 20 Y 275/30 R 20 Y
輪圈規格		8 J x 20 9 J x 20
輪圈材質		輕合金

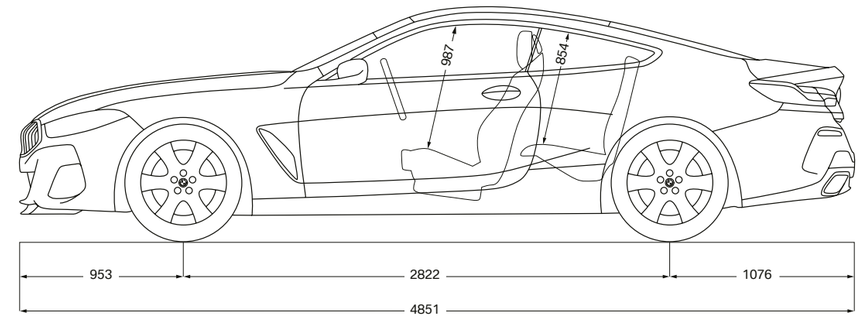

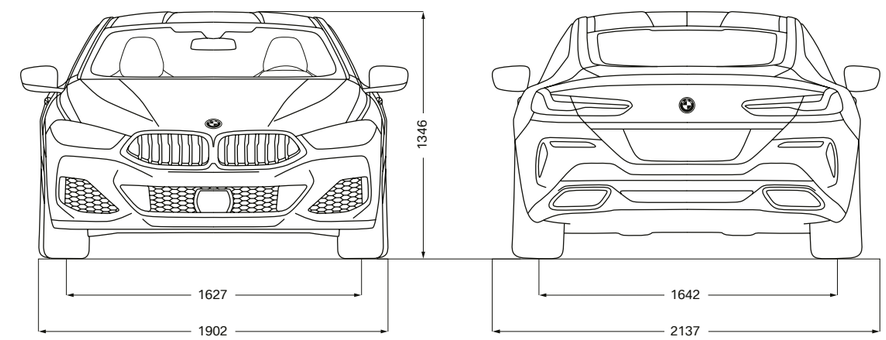

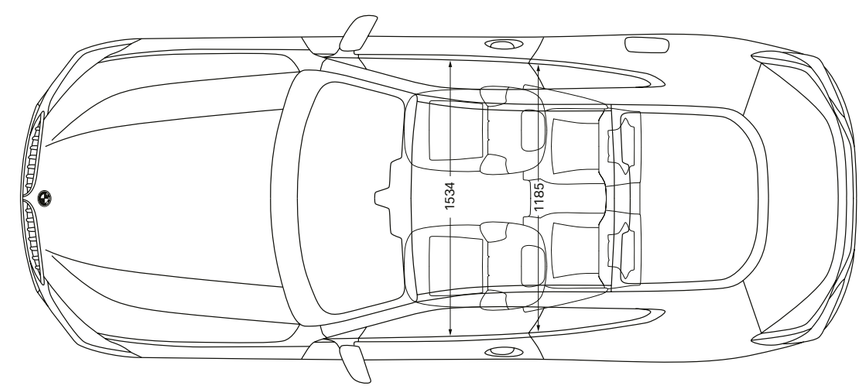

[1] 淨重係指搭載標準配備之車輛，不含任何選用配備。淨重包含90%的燃油量與一名體重75公斤的駕駛。若選用配備會影響車輛的空力表現，便會影響車輛的重量、載重與極速。
[2] 電子限速值。
[3] 汽油引擎之性能數據適用於使用RON 98無鉛汽油的車輛。油耗數據適用於使用歐盟規章（EC）2007/715參考燃油的車輛。亦可使用RON 91（含）以上，乙烷含量不超過10%（E10）的無鉛汽油。BMW建議使用RON 95超級無鉛汽油。
[4] 油耗、二氧化碳排放量與能耗數據係依照歐盟規章（EU）2007/715測得。數據適用德國市場搭載基本配備的車輛，可行駛距離會依所選輪圈、輪胎尺寸與選用配備而有差異，並可能於配置過程中改變。數據係依照全新WLTP測試週期測得，為方便比較，已將數據轉換為對應的NEDC數值。

本手冊所展示車型為BMW AG為德國市場生產之規格。某些內容包括了選用配備和未列為標準配備之附件。所述文字和圖示中的型號、標準配備和選用配備可能根據不同國家市場的專屬需求而有差異。請洽詢您當地BMW經銷商，取得更詳細的資訊。BMW保留設計和配備變動的權利，以及內容修正權。

© BMW AG，德國慕尼黑。未經慕尼黑BMW AG書面許可，禁止全部或部分複製。
411 008 138 71 1 2018 BM.德國印製2018.

BMW M850i xDrive:
BMW TwinPower Turbo八缸汽油引擎、530匹馬力、M款20吋Y幅式728型雙色輕合金輪圈搭配前後不同尺寸的輪胎、Barcelona Blue金屬車漆、雙色BMW Individual extended leather trim Merino Tartufo/Black座椅、鋁質格紋內裝飾板。

BMW M850i xDrive:
BMW TwinPower Turbo八缸汽油引擎、530匹馬力、BMW Individual 20吋730 I型V幅式輕合金輪圈搭配前後不同尺寸的失壓續跑胎、Dravite Grey金屬車漆、BMW Individual extended leather trim Merino Cognac座椅、BMW Individual黑色鋼琴烤漆飾板。